Montageanleitung zu Thermoelement (Flammensensor) 78802611 bei IHS 2000 B

BRAUN Messtechnik GmbH

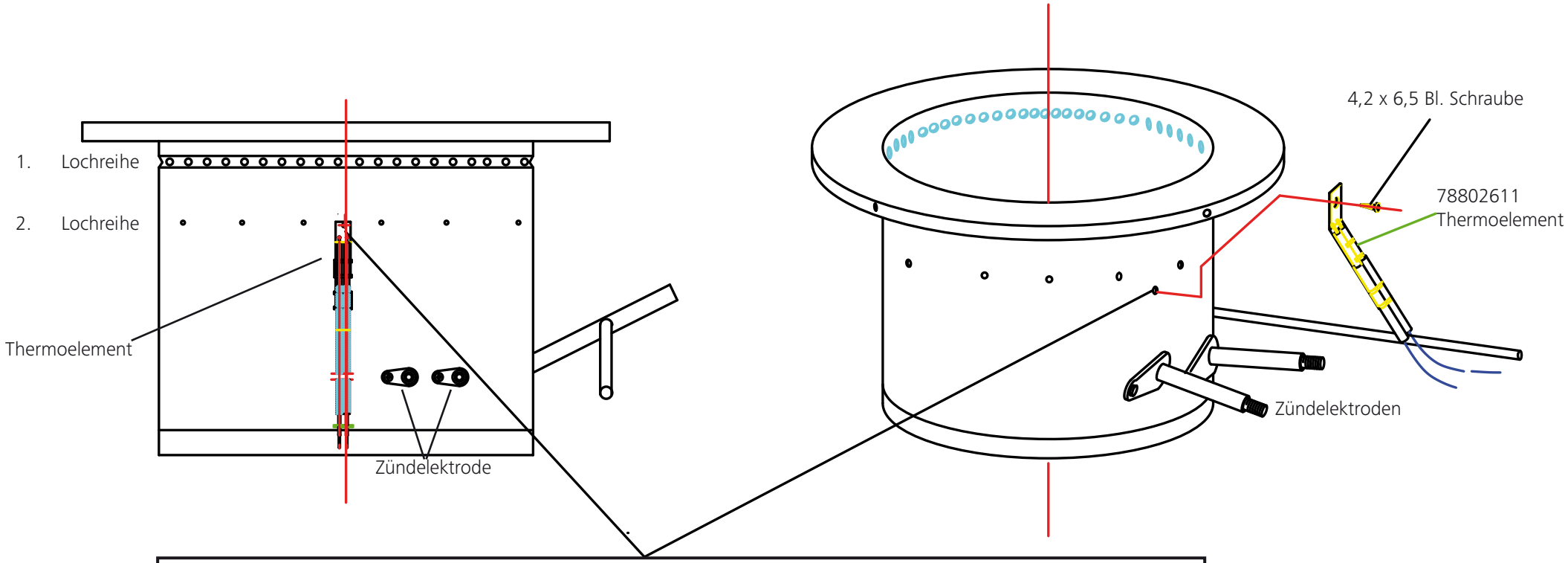

Thermoelement unterhalb der 2. Lochreihe mit Blechschraube 4,2 x 6,5 mm befestigen

Braun Messtechnik GmbH
Werk 1 Max-Eyth-Straße 5 · D-73249 Wernau
Werk 2 Raiffeisenstraße 8 · D-73249 Wernau

Tel. 07153 970110 · Fax 07153 38233
info@braunmesstechnik.de · www.braunmesstechnik.de

78802612
2020-07